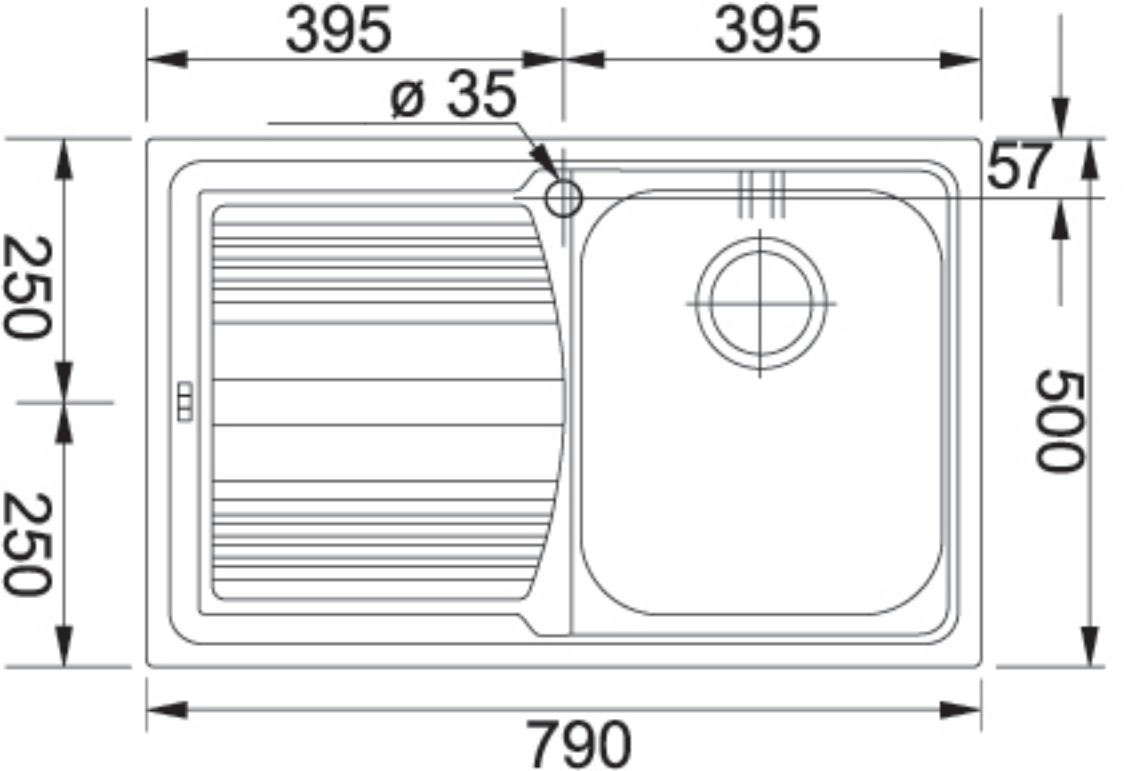
395
395
ø 35
57
250
250
500
790