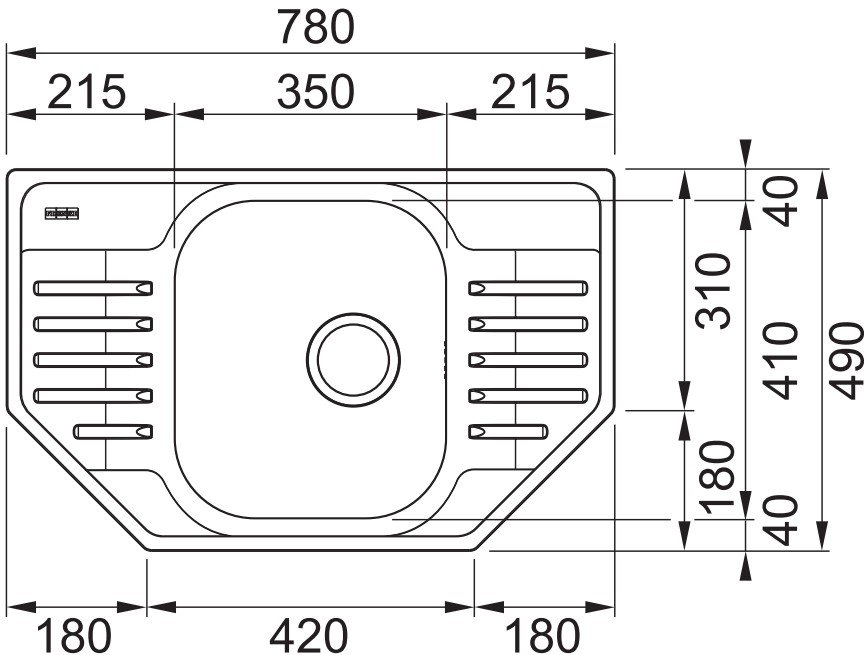
780
215
350
215
40
310
410
490
180
40
180
420
180